Num. articolo	Dis. N.	Codice	Descrizione	Materiale	Massa	Quantità
1	DR002681	DR002681	Canna	AISI 304	180.02	1
2	DR002678	DR002678	Guancetta	PVC rigido	39.06	1
3	DR002679	DR002679	Grilletto	Fe360	7.98	1
4	DR002680	DR002680	Cane	Fe360	7.93	1
5	DR002682	DR002682-00	Sovra Canna	Fe360	82.72	1
6	DR002682 (Var_01)	DR002682-01	Sovra Canna Var_01	Fe360	82.25	1
7	DR002678 (DefaultSX)	DR002678-SX	Guancetta DefaultSX	PVC rigido	39.06	1

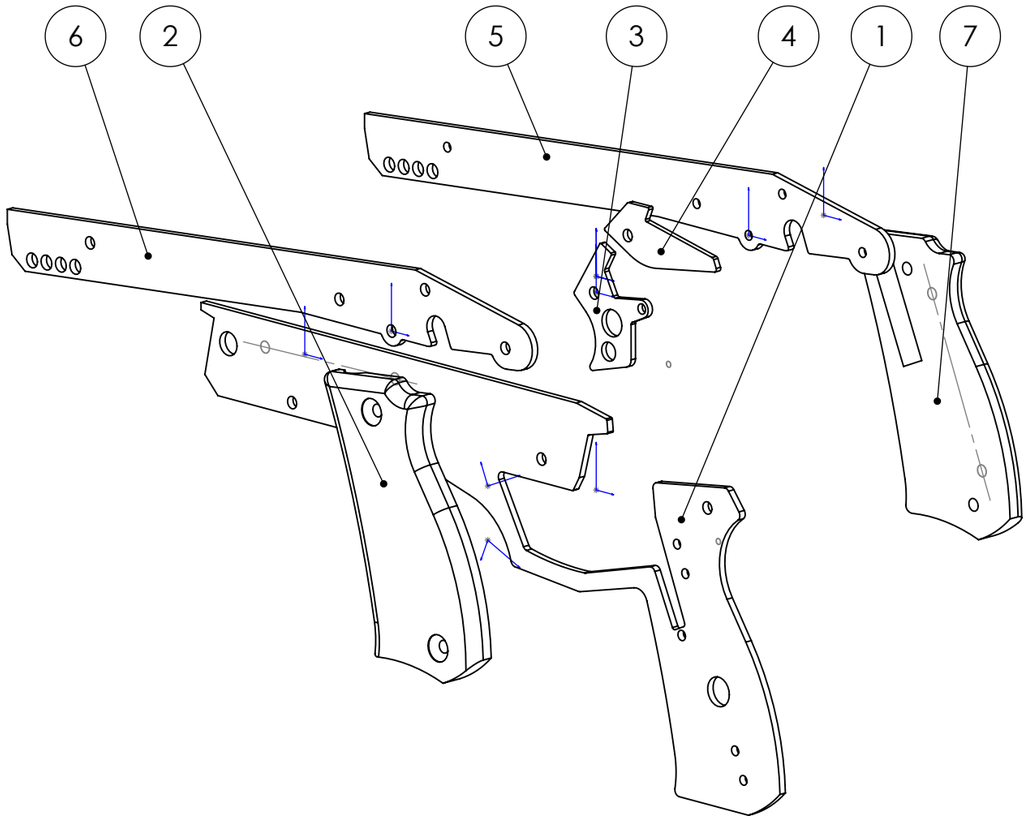

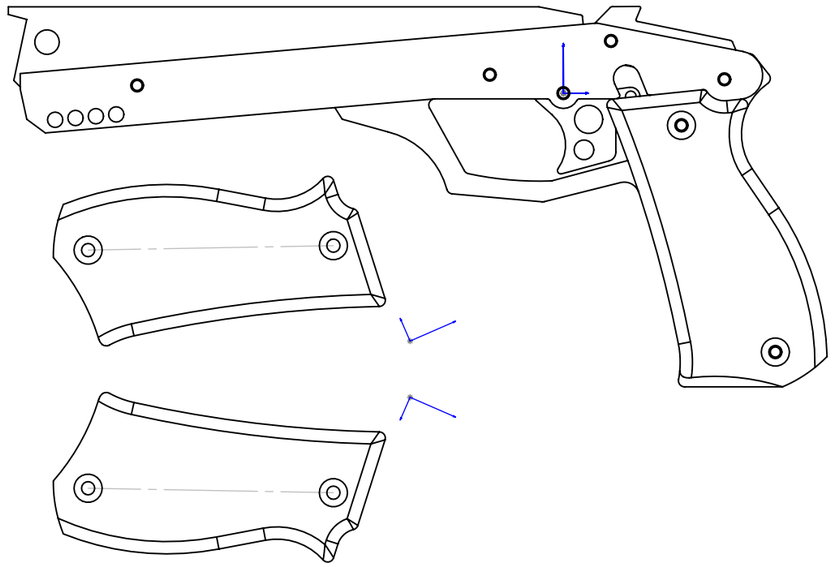

DOVE NON SPECIFICATO:
Misure in Millimetri
Smussi non Quotati: 0.5x45°
Raccordi non Quotati: R1
Grado di precisione:
MEDIO UNI5307

TRATTAMENTO TERMICO / FINITURA SUPERFICIALE

Sbavare accuratamente gli spigoli vivi e non rilevare misure sul disegno

Cliente:

Revisione: NUOVO

OMAN di Negrelli
Via del Mercato, 6/8
41037 Mirandola (MO)
Tel / Fax: 0535-21180

	NAME	SIGNATURE	DATE
DRAWN	Massimo Negrelli		06-10-2010
CHK'D			
APPV'D			

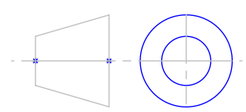

Descrizione:
Rubber band gun Chord Spring

MATERIALE / STATO:

DWG NO. AS000585-

ID: AS000585

A3

Massa [gr]: 439.01

SCALE:1:2

SHEET 1 OF 3

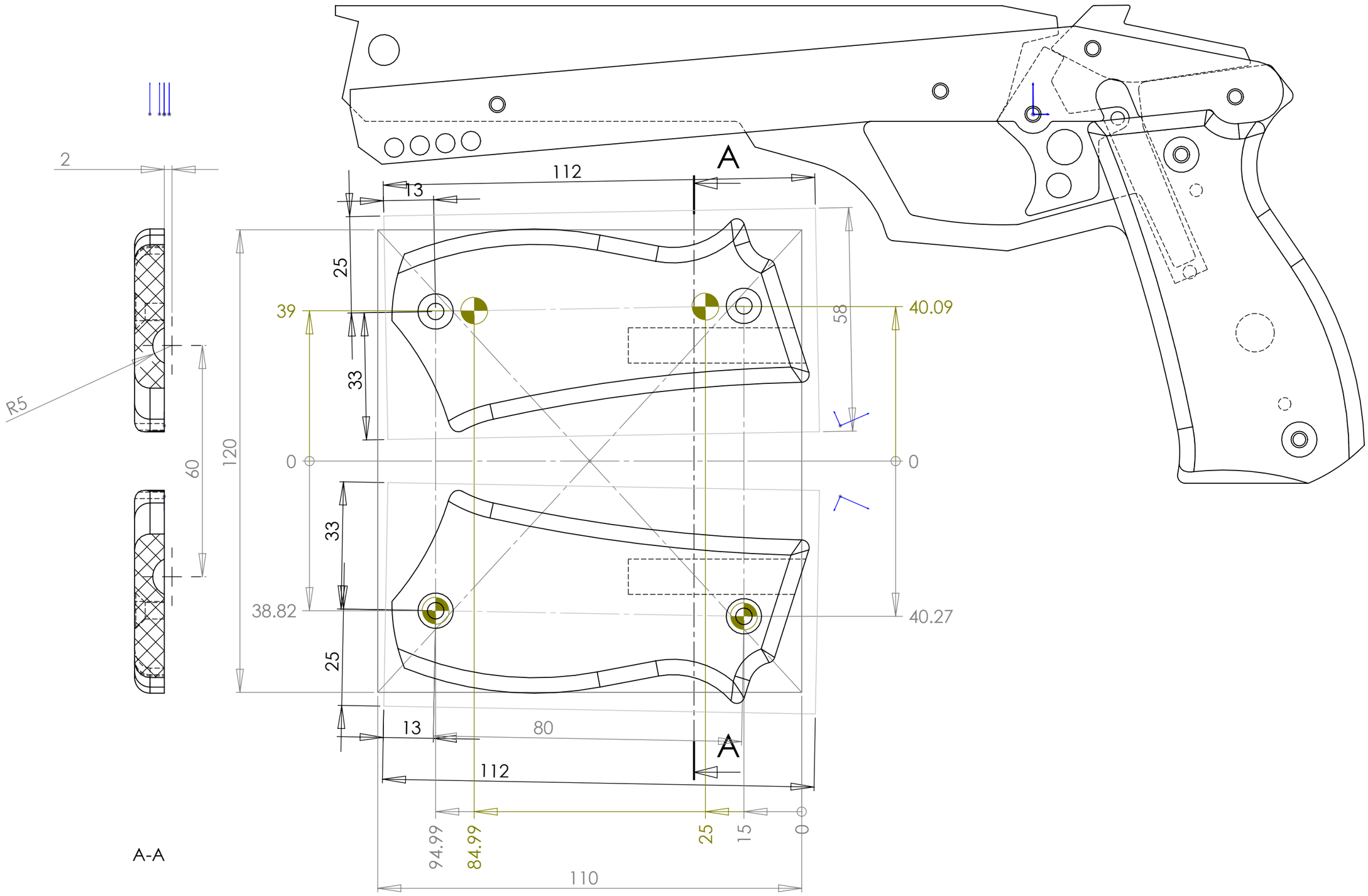
2
R5
60
120
A
112
13
25
39
33
0
33
38.82
25
13
80
112
A
40.09
58
0
40.27
94.99
84.99
25
15
0
110
A-A

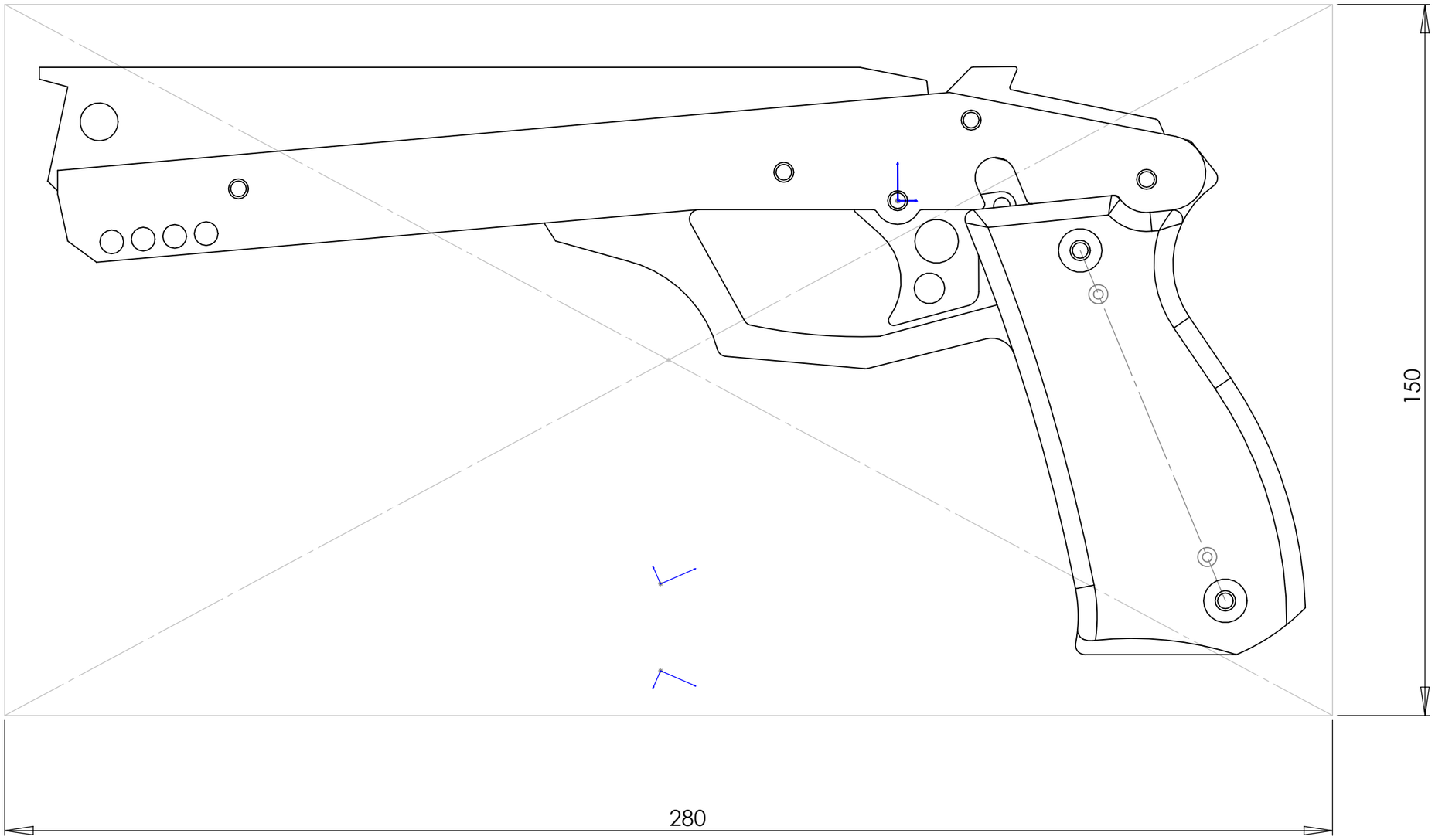
150
280